ЗАДВИЖКА AVK ШИБЕРНАЯ DN 50-600

С выдвижным штоком
Маховик в комплекте
Размеры фланцев и отверстий: по ГОСТ 12815-80 Ряд 1 (ISO 7005-2; EN 1092-2: 1997; DIN 2501)

Назначение:

Для воды технического назначения, ливневых и промышленных сточных вод (в том числе содержащих нефтепродукты). Допускается значительное содержание механических примесей.
Возможно применение для абразивных сред*.

T макс.+80°C

Для установки в колодцах и помещениях

*Возможность использования шиберной задвижки на абразивных и агрессивных средах определяется производителем на основании данных опросного листа. Конструкция и используемые материалы могут измениться.

Испытания:

Гидравлическое испытание:
Седло: 1 x WP**
Корпус: 1,5 x WP**

**WP- максимально допустимое рабочее давление (указано в таблице)

Материалы:

Корпус	ВЧШГ GJS-400-15 (GGG-40) с порошковым эпоксидным покрытием по DIN 30677-2, нанесенное электростатическим способом, утверждено GSK
Шток, болт уплотнения, толкатель и шибер	кислотостойкая нержавеющая сталь AISI 316
Седло	резина NBR
Сальниковое уплотнение	резина NBR+шнур PTFE
Стойка	углеродистая сталь с эпоксидным покрытием
Подшипник	термопласт PPS
Болт, гайка	кислотостойкая нержавеющая сталь A4
Маховик	углеродистая сталь с гальваническим покрытием

Варианты исполнения:

Седло: Viton, EPDM, PTFE, PUR

Сальник: EPDM+PTFE, Viton+PTFE

Корпус: углеродистая или нержавеющая сталь

Дополнительные технические данные находятся в разделе «Техническая информация».
Поскольку AVK International A/S постоянно совершенствует предлагаемое оборудование, указанные в настоящем документе конструктивные решения, материалы и технические данные могут быть изменены без предварительного уведомления.
© 2016 Все права защищены. ООО «Сантех-Сервис».

ЗАДВИЖКА AVK ШИБЕРНАЯ DN 50-600

С выдвижным штоком
Маховик в комплекте
Размеры фланцев и отверстий: по ГОСТ 12815-80 Ряд 1 (ISO 7005-2; EN 1092-2: 1997; DIN 2501)

Компоненты:

1. Стойка
2. Шток
3. Болт
4. Крышка сальника
5. Болт
6. Сальниковая набивка
7. Корпус
8. Шибер
9. Седло
10. Болт
11. Маховик
12. Шайба
13. Болт
14. Подшипник

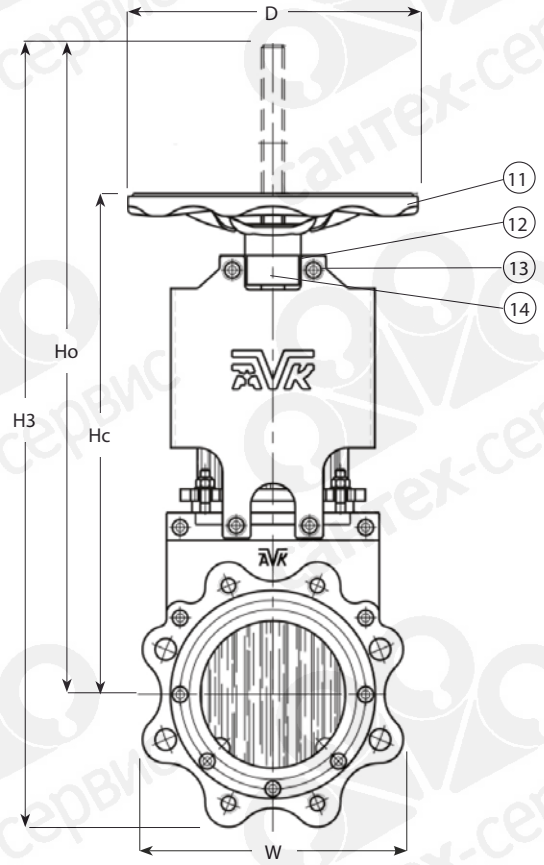

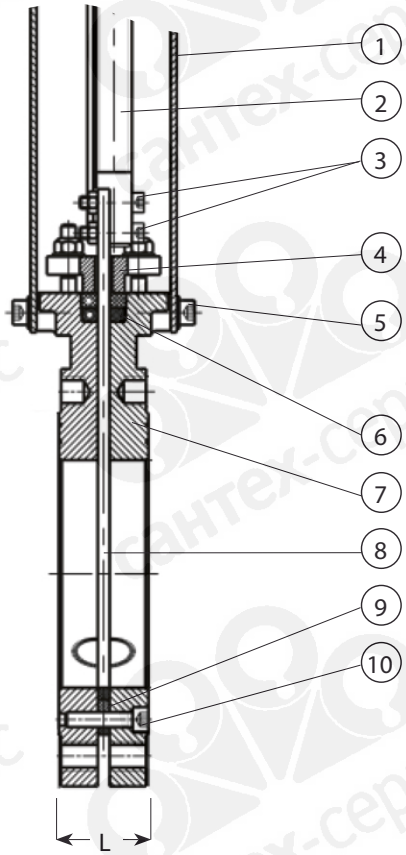

Артикул AVK	DN мм	Рассверл. фланцев	D мм	L мм	H3 мм	Hc мм	Ho мм	W мм	WP* бар	Теор. масса кг
702-050-20-134	50	PN10/16	175	43	424	292	359	131	10	8,7
702-065-20-134	65	PN10/16	175	46	471	317	399	143	10	10,2
702-080-20-134	80	PN10/16	225	46	536	361	444	184	10	15,3
702-100-20-134	100	PN10/16	225	52	600	396	499	202	10	18,4
702-125-20-134	125	PN10/16	225	56	675	432	560	230	10	21,3
702-150-20-134	150	PN10/16	300	56	809	523	674	270	10	32,4
702-200-20-034	200	PN10	300	60	989	623	824	331	10	52,6
702-250-20-034	250	PN10	300	68	1178	729	980	397	10	73,8
702-300-20-034	300	PN10	400	78	1386	858	1160	452	10	101,2
702-350-20-034	350	PN10	400	78	1562	951	1303	518	6	131
702-400-20-034	400	PN10	400	90	1749	1059	1461	576	6	153
702-450-20-034	450	PN10	500	90	2020	1264	1707	618	4	270
702-500-20-034	500	PN10	500	95	2165	1308	1816	698	4	282
702-600-20-034	600	PN10	500	105	2513	1497	2105	817	4	398

*указано WP для стандартного исполнения, по запросу возможна поставка задвижек шиберных с увеличенным WP.